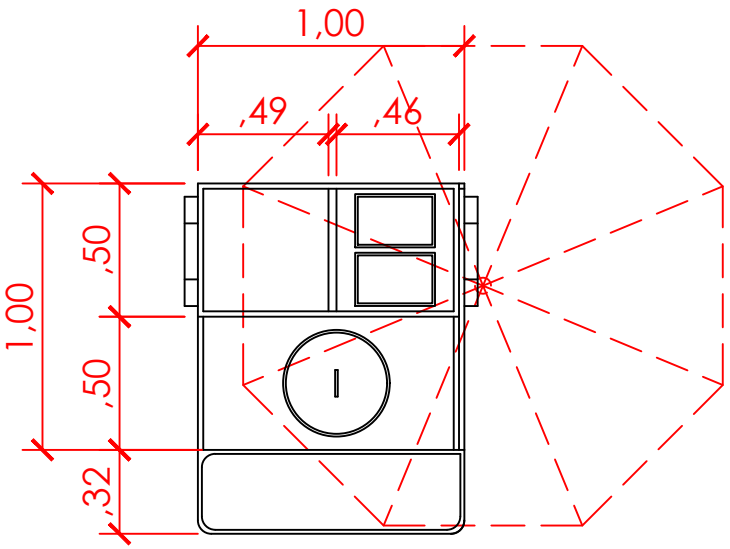

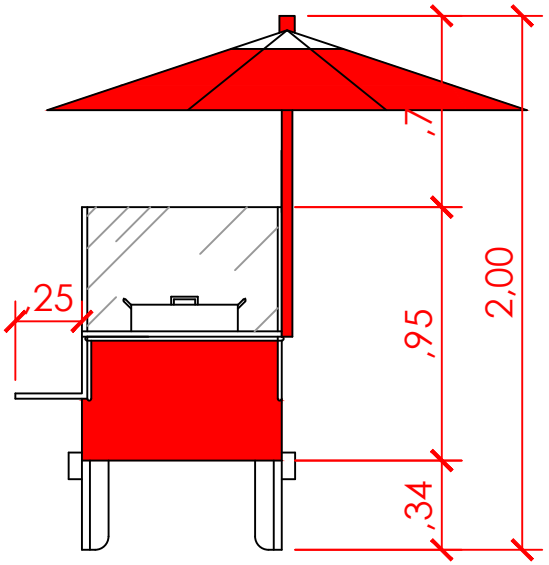

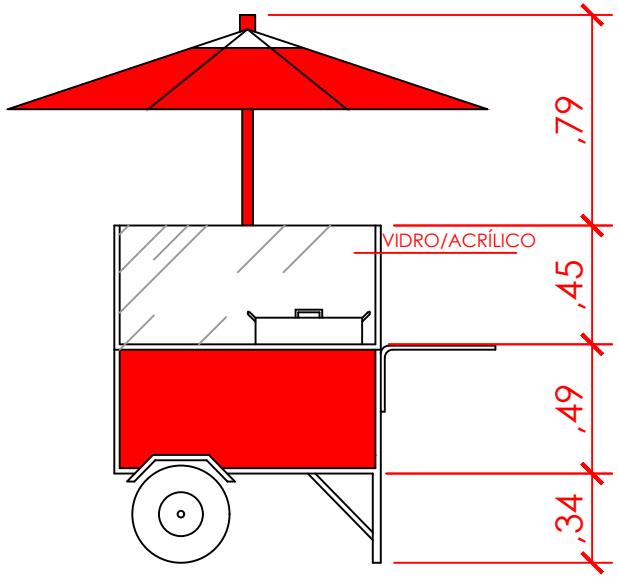

NOTAS:

1- O carrinho expositor apresentado é meramente ilustrativo, sendo apenas um exemplo;

2- Os carrinhos deverão ser fabricados em material não combústível, ou seja, NÃO SERÃO ACEITOS materiais como madeira, MDF e compensados.

3- Os materiais deverão estar de acordo com a Norma IT 10 do Corpo de Bombeiros do Estado de São Paulo.

4- A lista de materiais aceitos são: vidro, concreto, gesso, produtos cerâmicos, pedra natural, alvenaria, metais e ligas metálicas, dentre outros, pois são considerados incombustíveis. Nunca utilizar madeira e afins. Poderão ser utilizados ACM e metais como alumínio;

5- A cor do guarda sol deverá ser vermelho conforme o logo da CPTM.

EXEMPLO DE COMO PODERÁ SER O CARRINHO PARA COMERCIALIZAÇÃO DE PRODUTOS

REV	AREA	RESP.	APROVAÇÃO	REV	AREA	RESP.	APROVAÇÃO
			/ /				/ /
			/ /				/ /
			/ /				/ /
			/ /				/ /

SUPERVISORA	PROJETISTA	CPTM	TÍTULO: PROJETO CIVIL / ARQUITETURA - EXEMPLO DE CARRO ALIMENTOS MANIPULADOS - SEBRAE			
			TIPO: DE	SISTEMA: C	LINHA: xx	KM: xxx
Nº CONTRATO	Nº CONTRATO: 999	AREA: qpn	TRECHO: xx	SUBTRECHO: xx	SUBSISTEMA / CONJUNTO: xxxx	
VERIFICAÇÃO / DATA	VERIFICAÇÃO / DATA: 999	VERIFICAÇÃO / DATA	ETAPA: x	CLASSE / SUBCLASSE: xxx	SEQUENCIAL: xxx	Nº CONTROLE: XXXXXXXXX
APROVAÇÃO / DATA	APROVAÇÃO / DATA: 999	APROVAÇÃO / DATA	IDENTIFICAÇÃO: 1		ESCALA: xxx	REVISÃO: 00 / FOLHA: 01/01